Instrucciones de montaje

Herraje inox. universal vertical presion

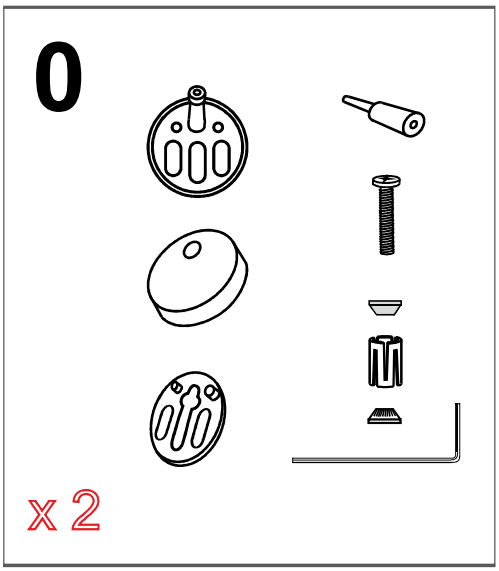

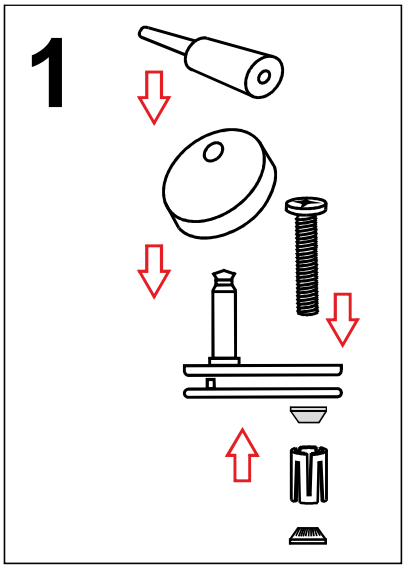

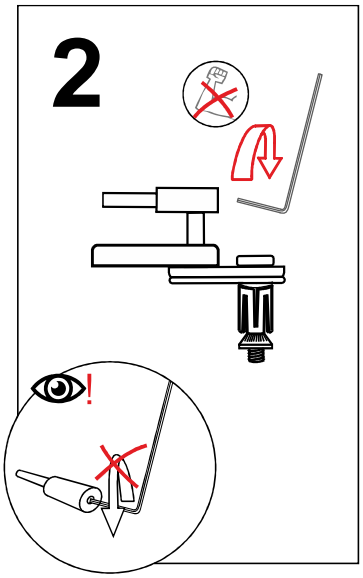

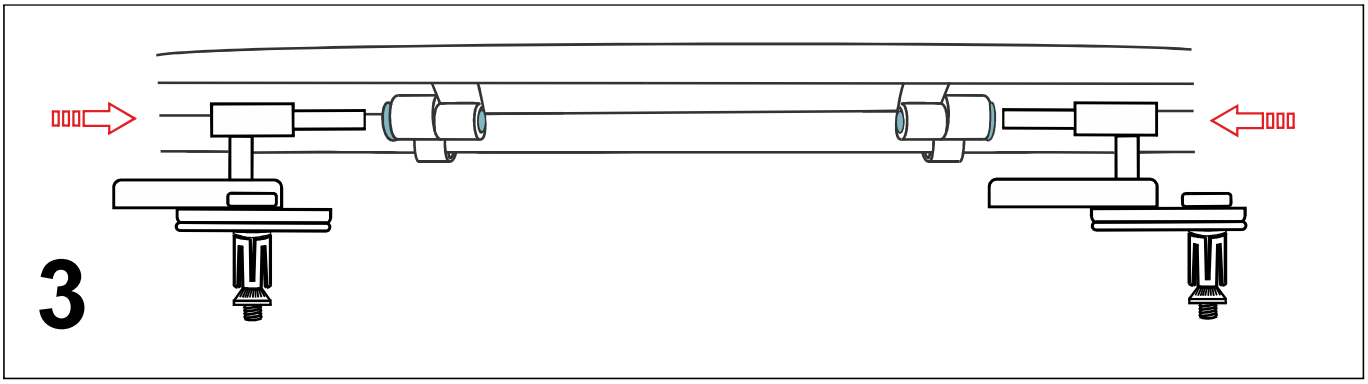

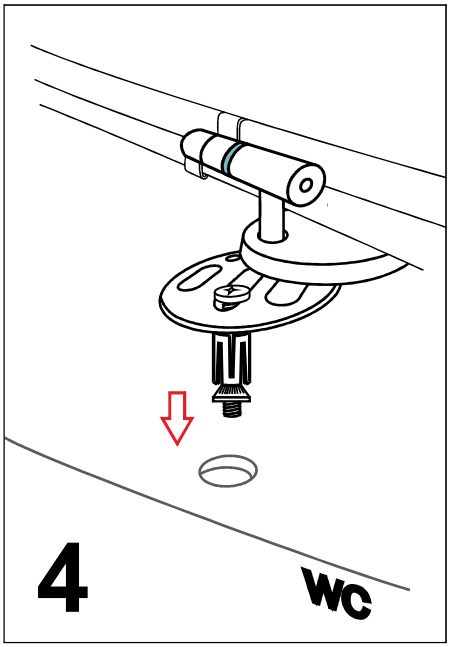

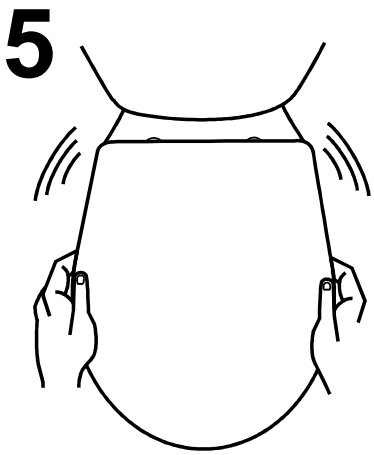

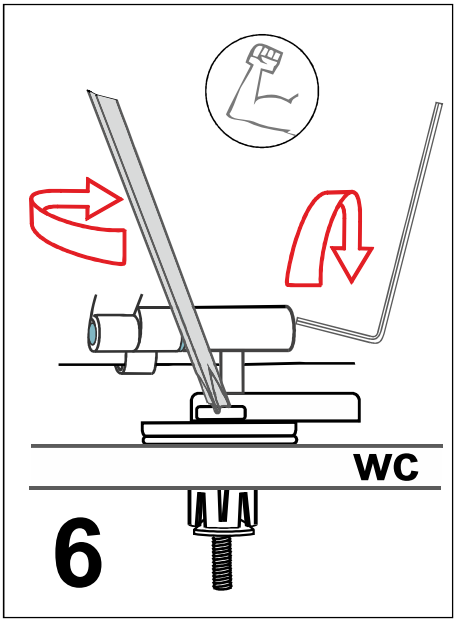

Y RECUERDE...

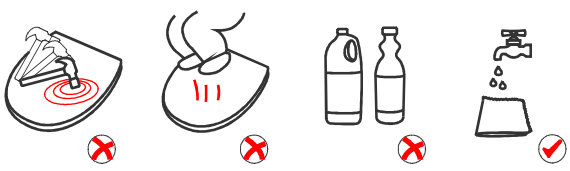

esar@grupoesar.com