Instrucciones de montaje

Modelo Marina Horizontal

1

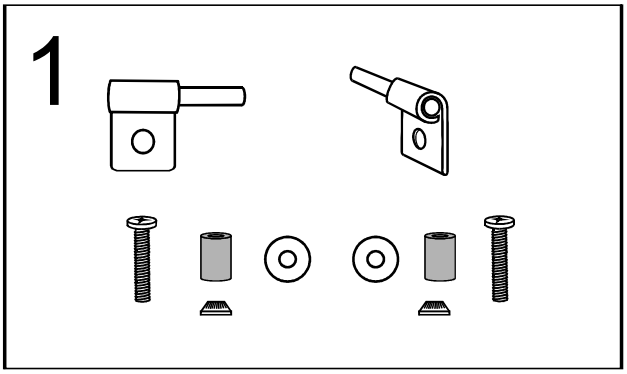

2

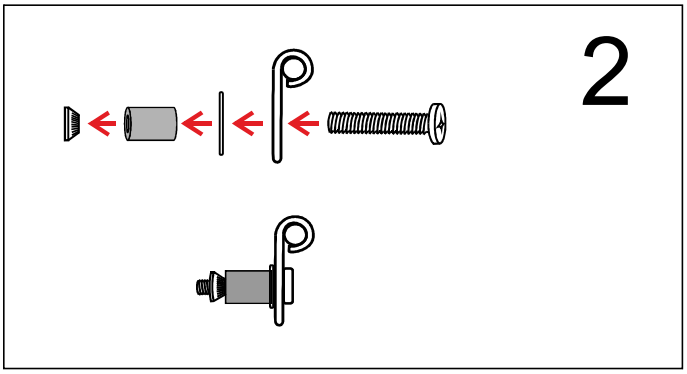

3

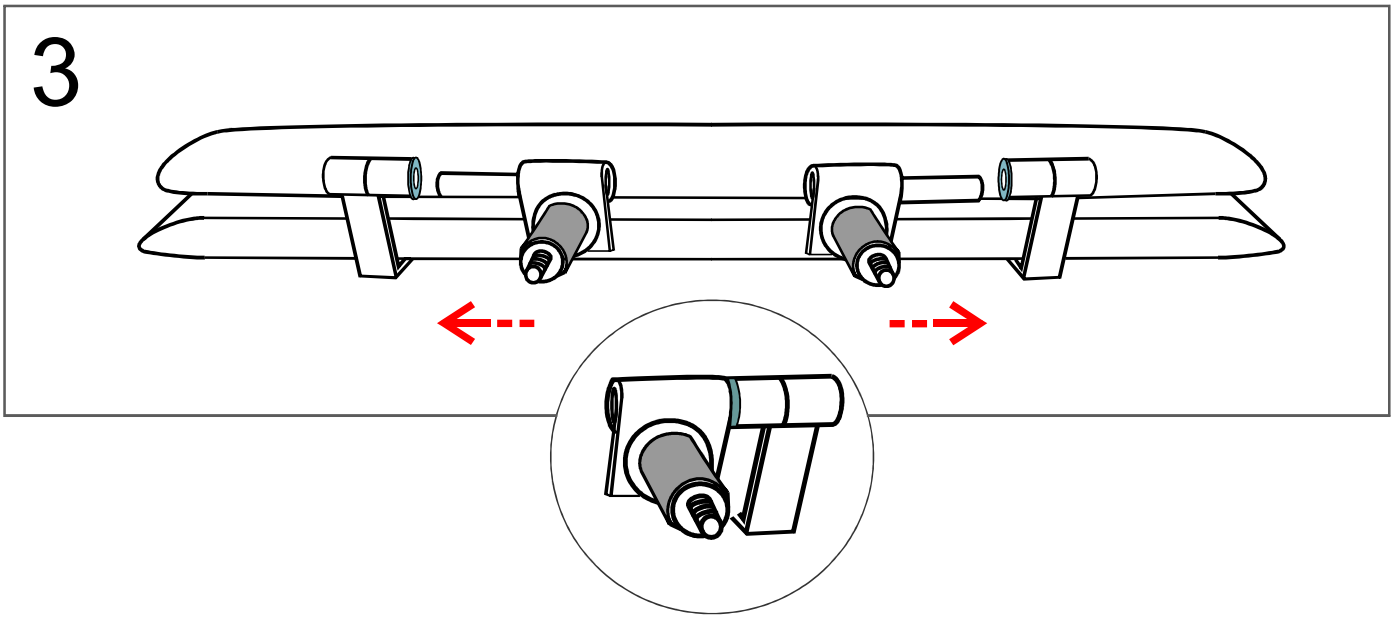

4

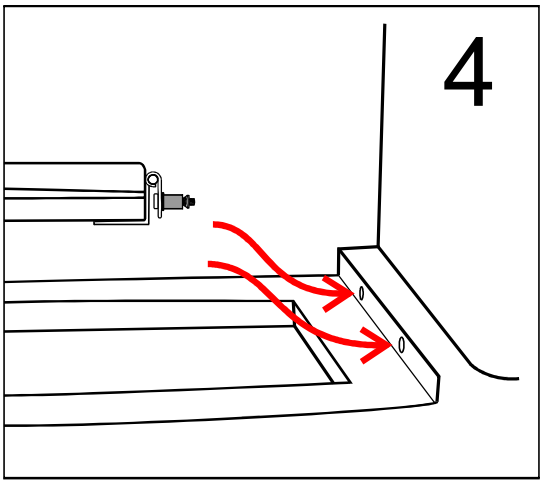

5

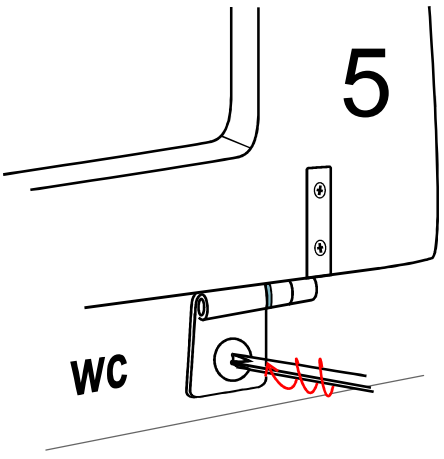

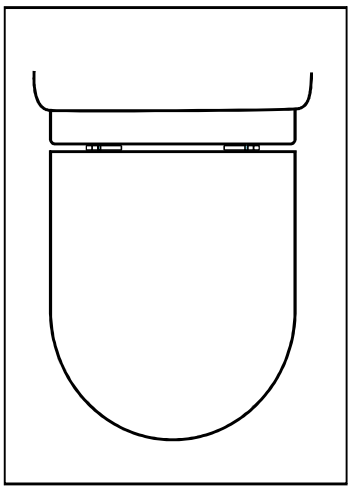

Y RECUERDE...



esar@grupoesar.com