# Instrucciones de montaje
## Herraje vertical soft presion

1

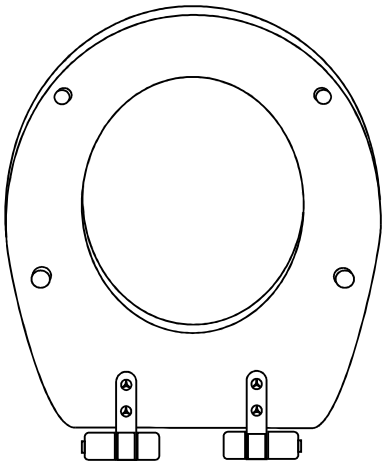

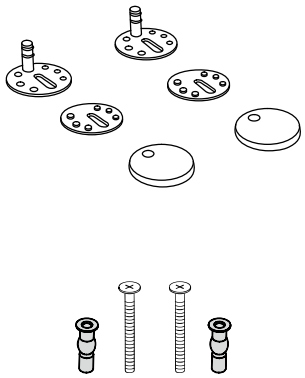

2

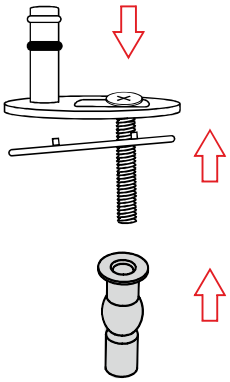

3

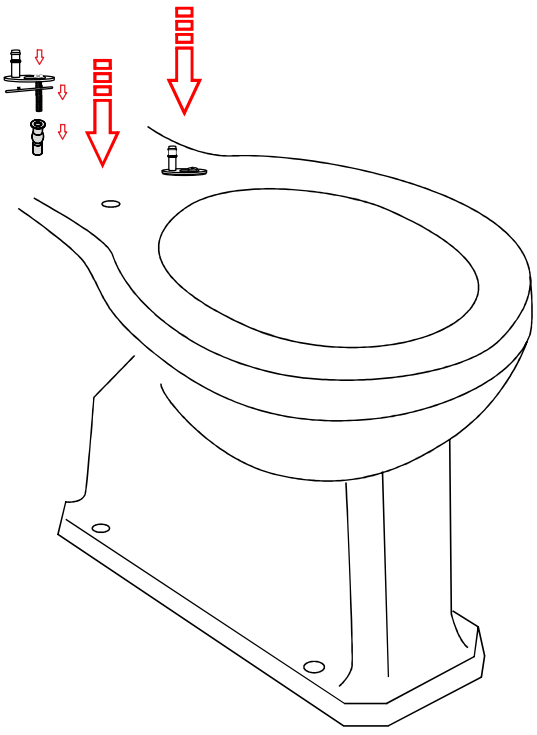

4

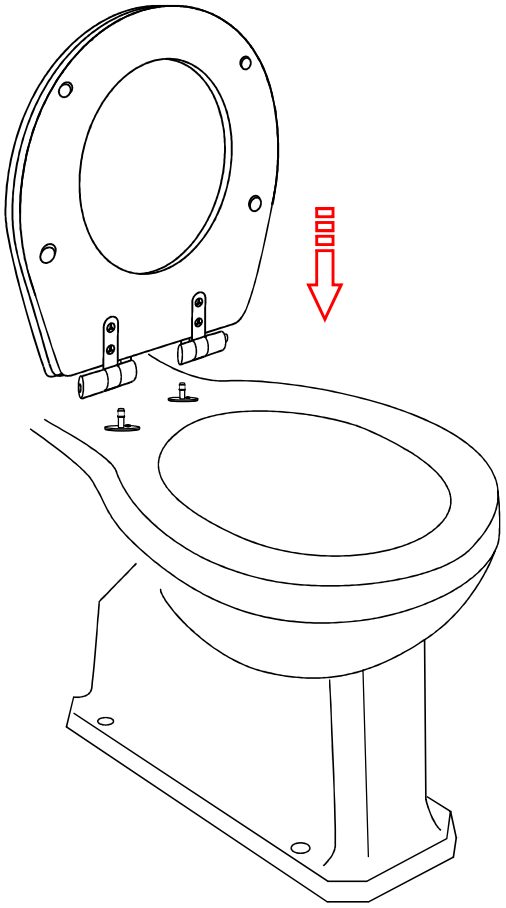

esar@grupoesar.com



5

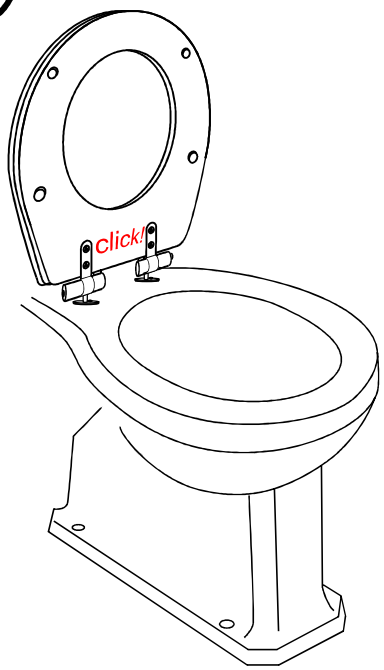


6

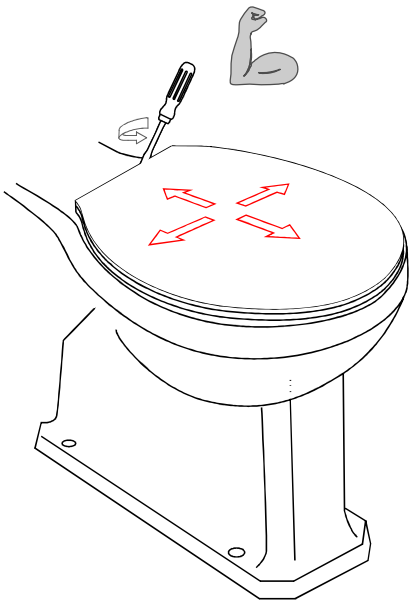

7

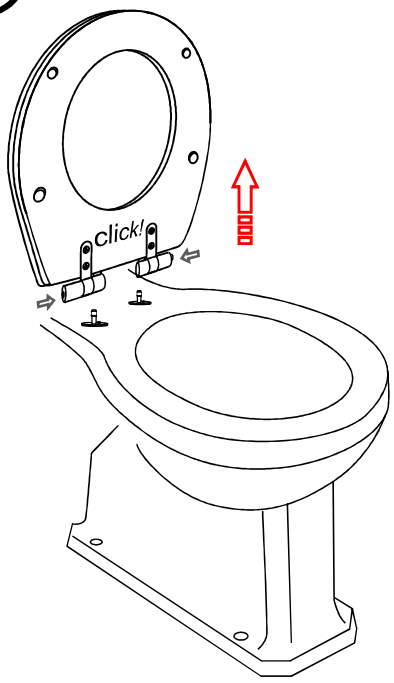


8

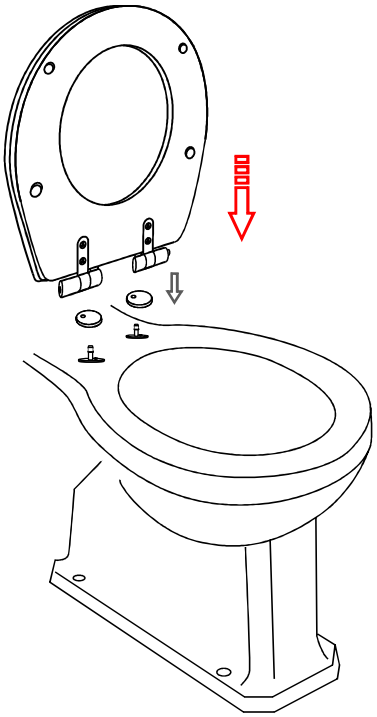

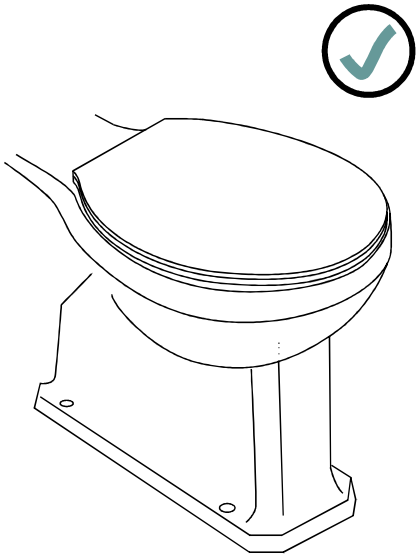

esar@grupoesar.com

